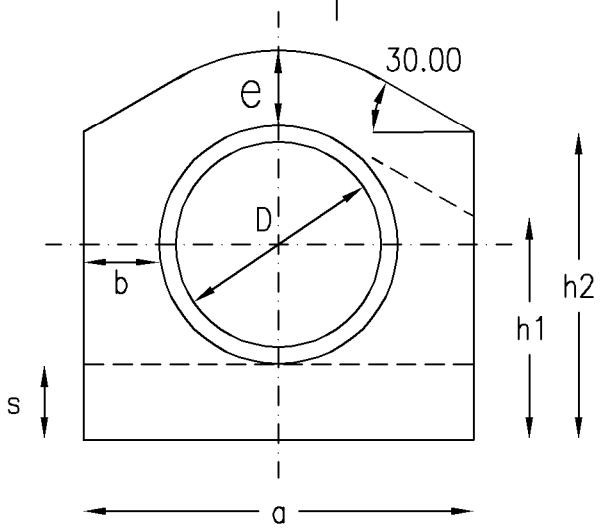

ø (mm)	a (cm)	b (cm)	s (cm)	e (cm)	h1 (cm)	h2 (cm)	potreben beton
150	36	10	10	10	17	25	0,102 (m3/m)
200	40	10	10	10	20	30	0,112 (m3/m)
250	50	10	10	10	27	38	0,156 (m3/m)
300	55	10	10	10	32	43	0,190 (m3/m)
350	60	10	10	10	36	48	0,210 (m3/m)
400	66	10	10	10	40	52	0,240 (m3/m)
450	72	10	10	10	45	56	0,270 (m3/m)
500	77	10	10	10	49	61	0,300 (m3/m)
600	108	10	20	15	52	69	0,550 (m3/m)
700	119	10	20	15	60	78	0,640 (m3/m)

OPOMBA:
GRP cevi se ne obbetonirajo temveč se izvede drugačna zaščita (npr. razbremenilna plošča)

investitor: Občina Hrastnik
Pot Vitka Pavliča 5
1430 Hrastnik

projektant: Savaprojekt, d.d.,
Cesta krških žrtev 59,
8270 Krško

naziv gradnje: LK 122451 v Dolu do priključka na državno cesto
del gradnje:

VP:	Momir Bogdan, u.d.i.k.t.	IZS G-2527
VN:	Momir Bogdan, u.d.i.k.t.	IZS G-2527
SP:	Milena Lučić, d.i.g.	

ime prikaza: Detajl obbetoniranja cevi

s.p. načrta: 2 - Načrt s področja gradbeništva
02/1 - Načrt zunanje in prometne ureditve

datum:	merilo:	št. načrta/prikaza:	št. projekta:	vrsta dok.:	s.p. nač.:	št. risbe:	št. lista:	sprem.:
maj 2026	1:10	SPK-02/1	25281-00	PZI	02/1	230	05	0

Ta načrt velja za pogodbeno določene namene.

A4